北北海道
男子シングルス

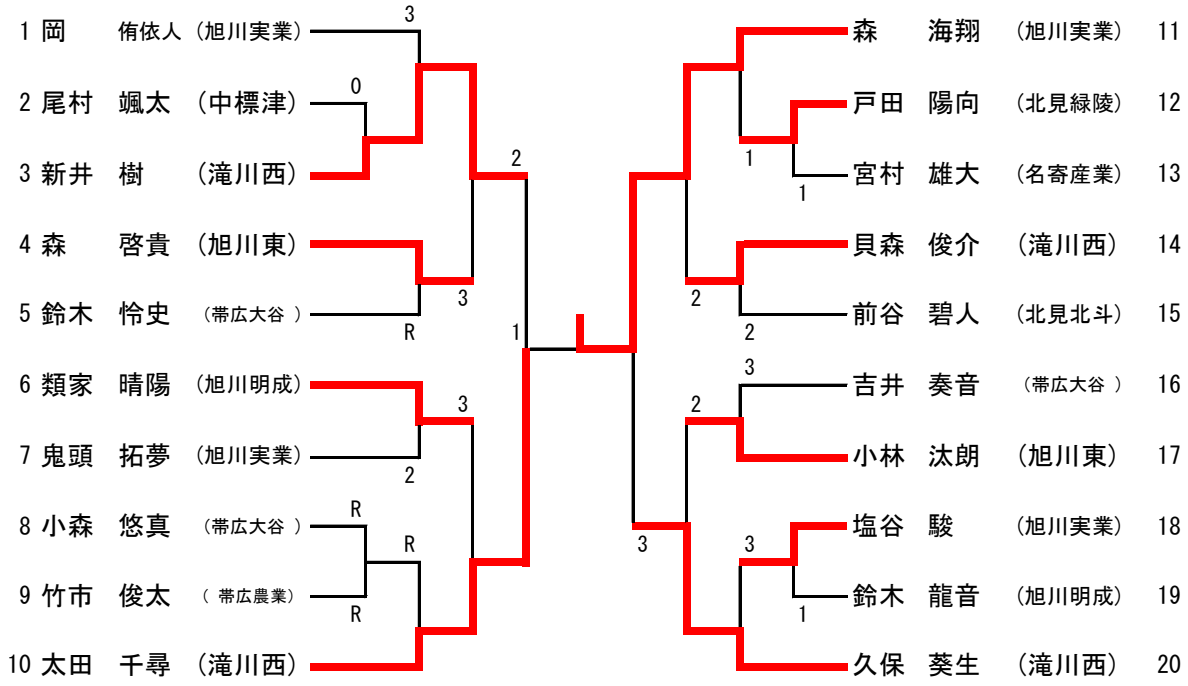

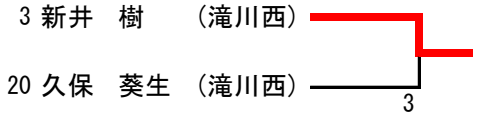

北北海道
女子シングルス

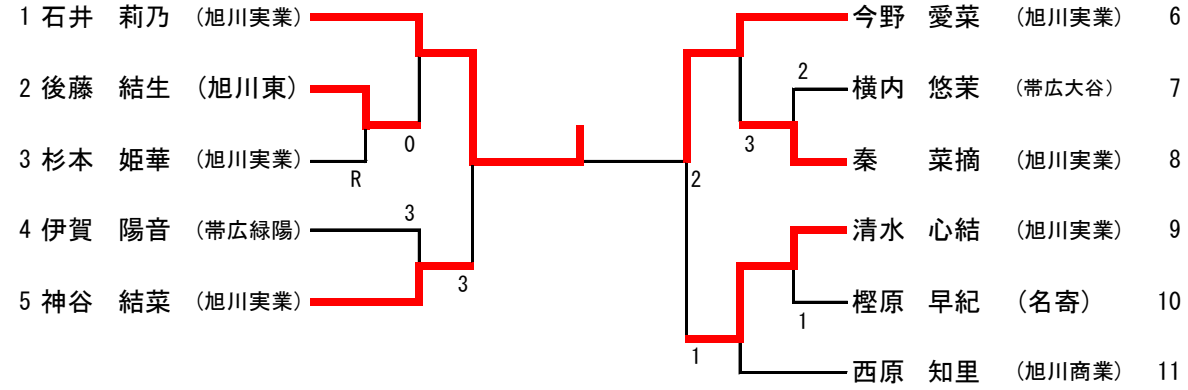

	4	11	2
4 伊賀 陽音 (帯広緑陽)		0	④
11 西原 知里 (旭川商業)	④		④
2 後藤 結生 (旭川東)	1	2	