男　子　団　体　戦

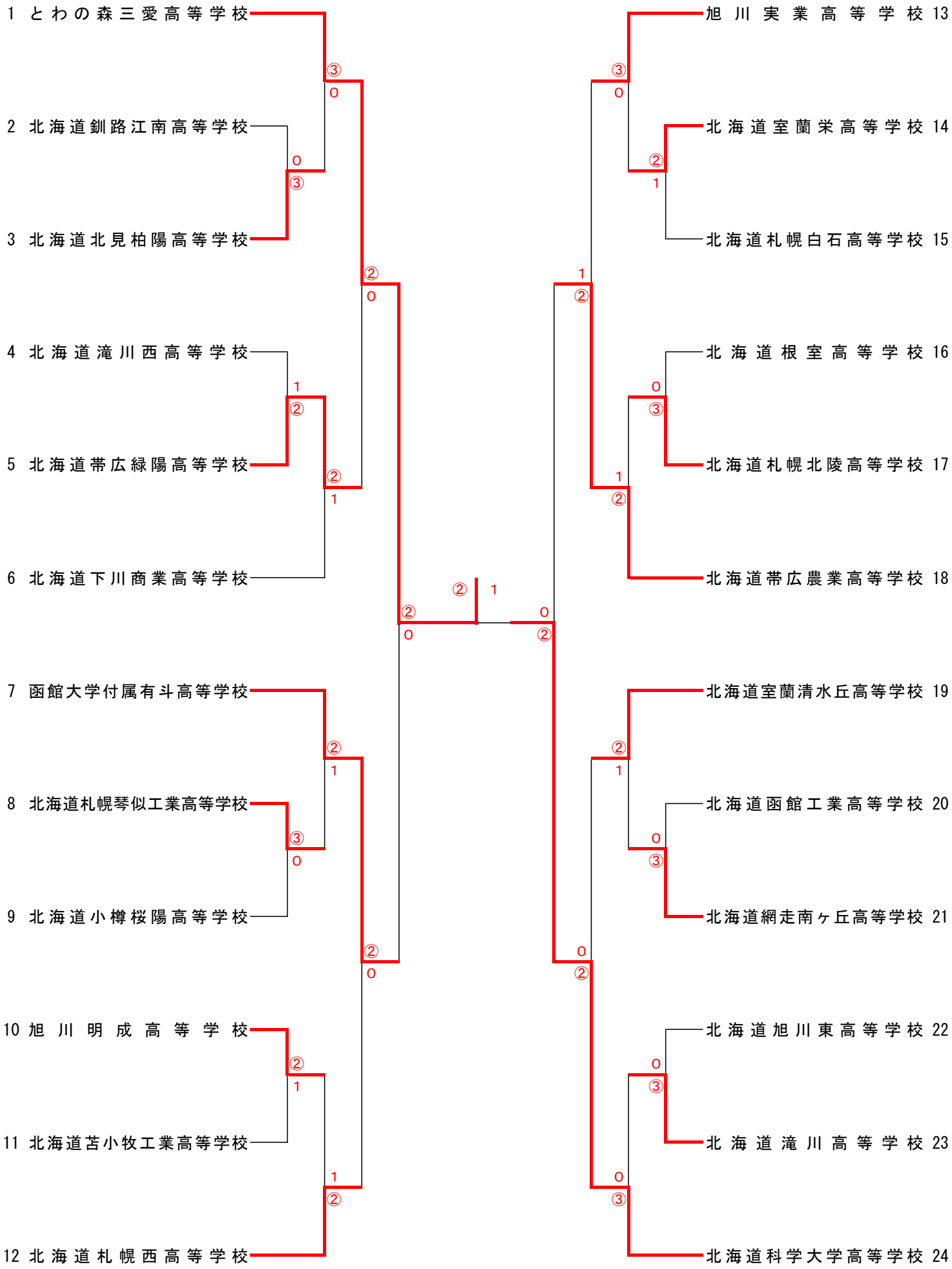
1 とわの森三愛高等学校
2 北海道釧路江南高等学校
3 北海道北見柏陽高等学校
4 北海道滝川西高等学校
5 北海道帯広緑陽高等学校
6 北海道下川商業高等学校
7 函館大学付属有斗高等学校
8 北海道札幌琴似工業高等学校
9 北海道小樽桜陽高等学校
10 旭川明成高等学校
11 北海道苫小牧工業高等学校
12 北海道札幌西高等学校
13 旭川実業高等学校
14 北海道室蘭栄高等学校
15 北海道札幌白石高等学校
16 北海道根室高等学校
17 北海道札幌北陵高等学校
18 北海道帯広農業高等学校
19 北海道室蘭清水丘高等学校
20 北海道函館工業高等学校
21 北海道網走南ヶ丘高等学校
22 北海道旭川東高等学校
23 北海道滝川高等学校
24 北海道科学大学高等学校